OBUDOWA INCOBEX SST 53x88/2+FT53

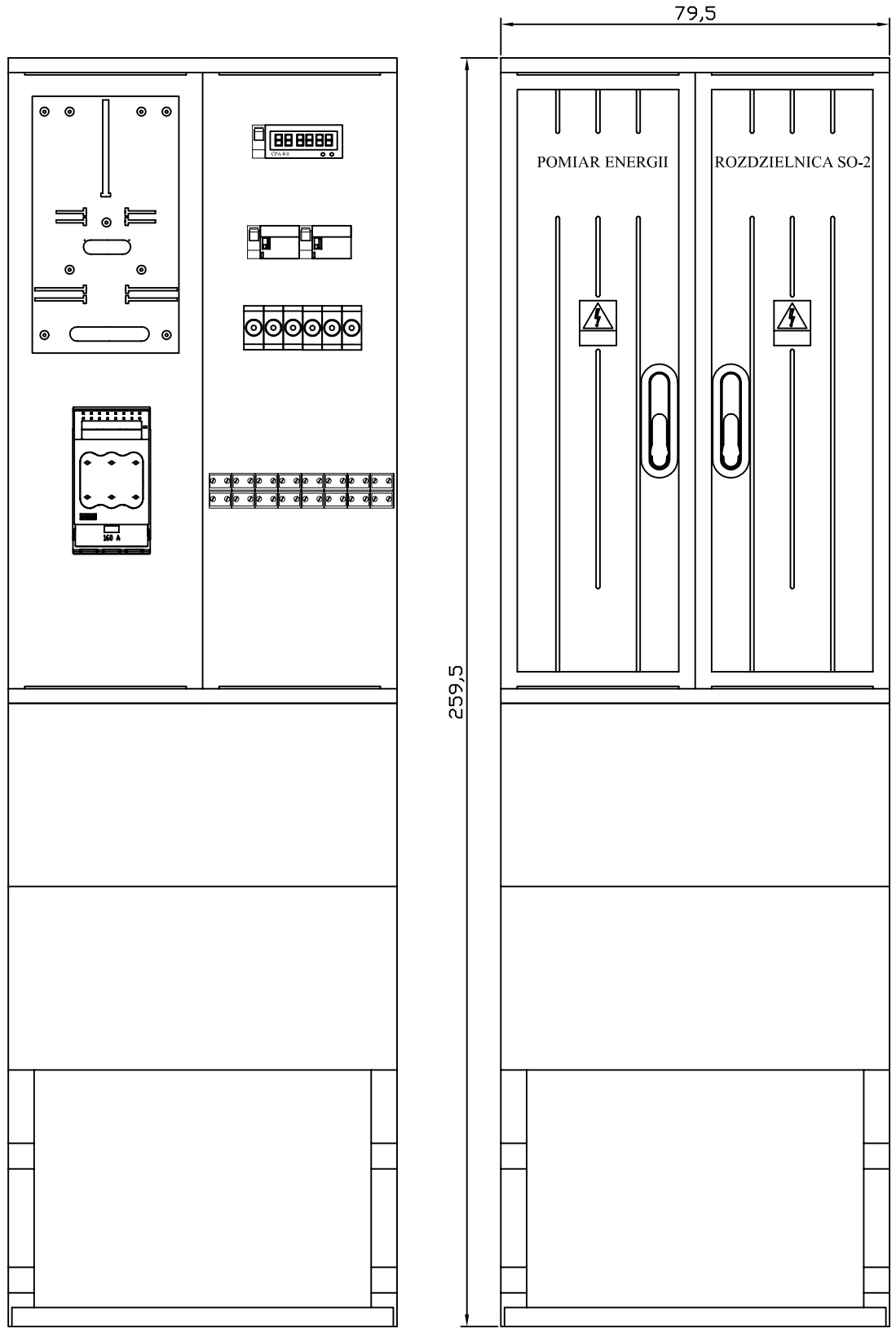

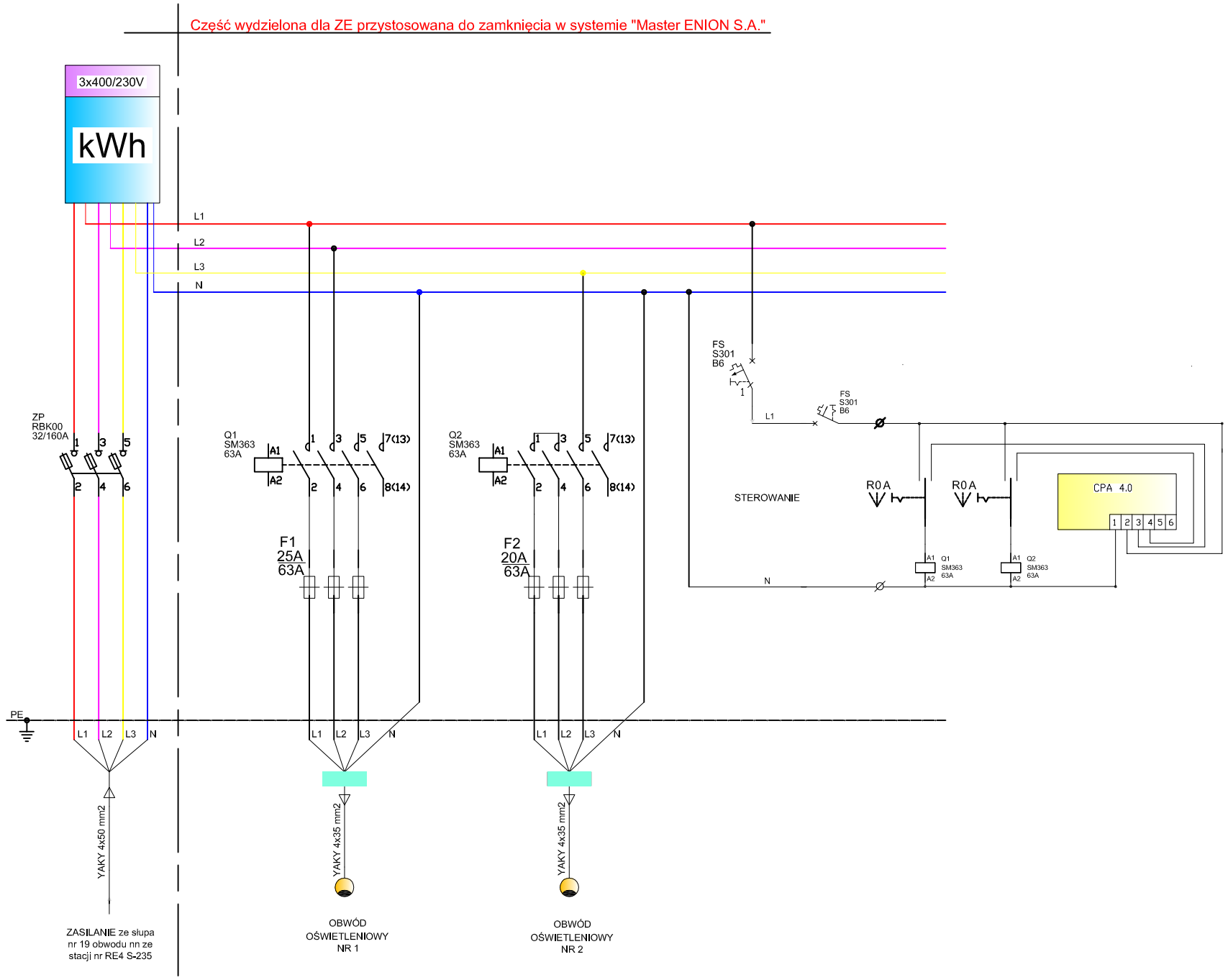

Oprawy oświetleniowe łączyć wg kolejności faza L1 oprawa 1,4,7,... , faza L2 oprawa 2,5,8,...., faza L3 oprawa 3,6,9,...

OBWÓDY PRĄDOWE - PRZEWÓD LgY 10 mm2
OBWÓDY STEROWNICZE - PRZEWÓD LgY 1,5 mm2

Wiesław Ryszard Borowski
Zaręba ul. Wesoła 10, 59-800 Lubań
tel. 0-600-317-589 tel/fax 0-757-248-267

elwibor *e-mail: elwibor@wp.pl*
NIP 613-105-60-04 Regon 230875039

Nazwa i adres obiektu	BUDOWA OŚWIETLENIA DROGOWEGO RĘDZINY UL. WOLNOŚCI - RUDNIKI UL. CZĘSTOCHOWSKA.		
Przedmiot rysunku	Schemat szafki pomiarowo-sterowniczej.		Skala: 1:1
Projektant	inż. Wiesław Borowski	upr. nr 44/98/JG, DOŚ/IE/0152/01 spec. instal.-elektr.	Data: 09.2010
Sprawdzający	mgr inż. Joachim Borowski	upr. nr 223/90/PW, WKP/IE/7163/02 spec. instal.-elektr.	Rys. nr 7/E

AutoCAD ® 2010 PL by Autodesk, Inc., product serial no.: 391-24683052