POMOST PM3 – wyk. 6szt

skala 1:10

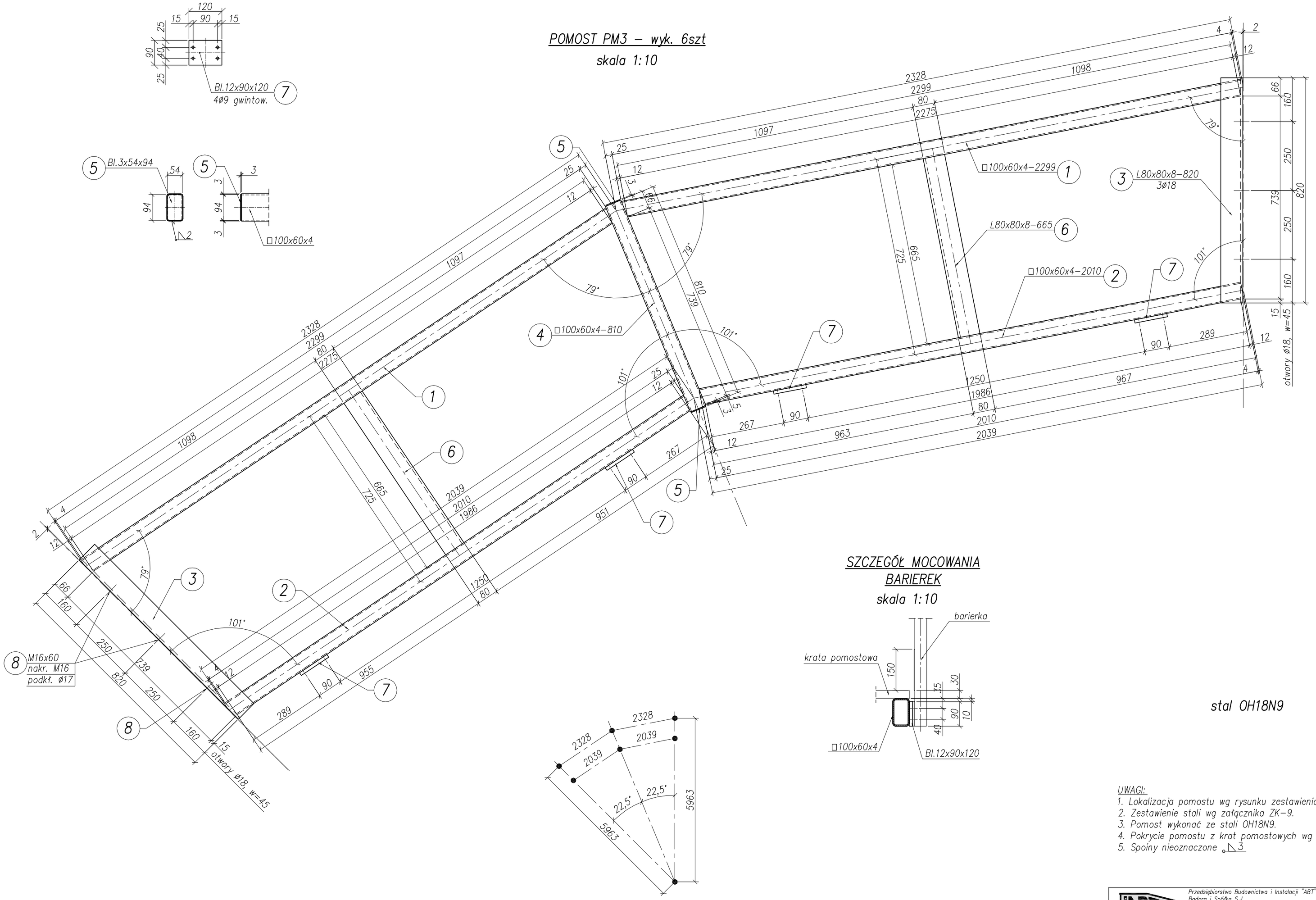

SZCZEGÓŁ MOCOWANIA BARIEREK

skala 1:10

stal OH18N9

UWAGI:
1. Lokalizacja pomostu wg rysunku zestawieniowego K–7.
2. Zestawienie stali wg załącznika ZK–9.
3. Pomost wykonać ze stali OH18N9.
4. Pokrycie pomostu z krat pomostowych wg rys. K–18.
5. Spoiny nieoznaczone ◺3

ABT S.J. Przedsiębiorstwo Budownictwa i Instalacji "ABT" Badora i Spółka S.J. 42–200 Częstochowa, ul. Bór 143/157 tel/fax: 034 365–74–66 e–mail abt@abt.pl				
ZNAKIEM: BUDOWA OCZYSZCZALNI ŚCIEKÓW W GMINIE RĘDZINY W MIEJSCOWOSCI KAROLINA - CZĘŚĆ KONSTRUKCYJNA				
OBIEKT: OCZYSZCZALNIA ŚCIEKÓW W MIEJSC. KAROLINA GMINA RĘDZINY				STADIUM DOKUMENTACJI: P.W.
ZLECENIODAWCA: URZĄD GMINY RĘDZINY 42-242 Rędziny ul. Wolności 87				
NAZWA RYSUNKU: POMOST PM3 - KONSTRUKCJA				SKALA 1 : 10
PROJEKTOWIE: inż. Cezary MARKOWSKI	NR UPRAWNIEŃ: UAN-VIII-7342/282/93	PODPIS	DATA: 01.2005	NR RYSUNKU: K-11
OPRACOWIE: mgr inż. Małgorzata SOBOCIŃSKA-SZAFRAN			01.2005	
SPRAWDZIŁ: inż. Eugeniusz DUDEK	GT-III-83861/16/77		01.2005	