Projektowany słup oświetleniowy SAL70

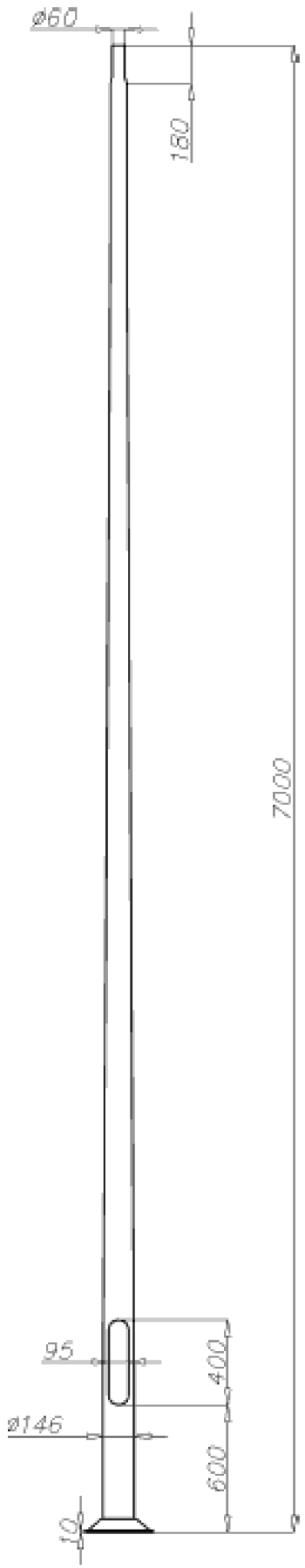

Projektowany wysięgnik WR 14/1

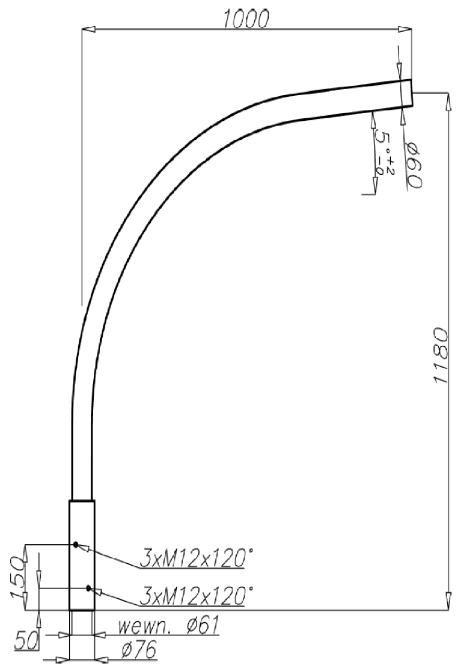

Projektowany oprawa oświetleniwa Magnolia LED

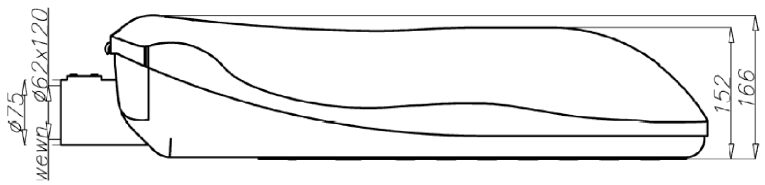

Uwaga:
Dopuszcza się zamienne rozwiązania (w oparciu o produkty innych producentów) pod warunkiem spełnienia tych samych właściwości technicznych i funkcjonalnych.

Dane technicze projektowanej oprawy

Stopień ochrony IP dla układu optycznego i zasilacza	IP 66
Klasa izolacji	II
Napięcie zasilania	90 - 300 V AC
Częstotliwość napięcia zasilania	50/60 Hz
Zakres temperatur pracy	od -40°C do +40°C
Materiał	odlew aluminium, malowany
Kolor	korpus RAL 9006 struktura, pokrywa – SILVER RENOIR
Montaż	bezpośrednio na słupie z zakończeniem Ø60 lub na wysięgniku; zalecana wysokość montażu: od 8 do 10 m
Regulacja oprawy	od -5^0 do $+20^0$ skokowo co $2,5^0$; możliwość pełnej regulacji od 0^0 do 90^0 po wykonaniu dodatkowych otworów gwintowanych
Układ optyczny	soczewka ROSA PMMA
Typ zastosowanych diod	CREE XM-L2
Współczynnik oddawania barw CRI	>75
Czas pracy diod L70	>50 000h

Dane technicze projektowanego wysięgnika

Typ wysięgnika	**WR-14/1**
Kod produktu	472141
Przeznaczenie	słupy aluminiowe z zakończeniem Ø60x180
Ilość ramion	1
Waga netto [kg]	3,7
Powierzchnia boczna wysięgnika [m^2]	0,114
Orientacyjna objętość jednostkowa [m^3]	0,06
Średnica montażowa oprawy [mm]	Ø 60x100
Typ stosowanej oprawy	oprawy uliczne

Dane technicze projektowanego słupa

Typ słupa	SAL-70
Kod produktu	42315
Wysokość słupa H [m]	7
Grubość ścianki słupa [mm]	4,2
Waga netto [kg]	30
Orientacyjna objętość jednostkowa [m^3]	0,309
Oprawy do montażu bezpośrednio na słupie	oprawy z mocowaniem Ø60 o parametrach wagi i powierzchni nie przekraczających danych z tabeli wytrzymałościowej
Typ stosowanych wysięgników	wg tabeli wytrzymałościowej
Typ fundamentu / kosza zbrojeniowego	B-60 / Z-60
Kod fundamentu / kosza zbrojeniowego	311160 / 311206
Komplet elementów złącznych zwykłych / zrywalnych	4008 / 4009

PRACOWNIA PROJEKTOWA ELSNER 42-218 CZĘSTOCHOWA UL. ELSNERA 4H	nazwa inwestycji	Budowa ilnll oświetlenia ulicznego w m-cl Konln, ul. Sadowa.			faza - projekt bud.
	adres budowy	Konln ul. Sadowa dz. nr 320/13, 320/39			
	temat rysunku	Dane techniczne projektowanych punktów oświetleniowych		rys. nr	E-05
Zamawiający		Urząd Gminy Rędzlny, ul. Wolności 87, 42-242 Rędzlny.		skala	1:500
Projektował		Imię i nazwisko	specjalność	numer upr. budowl.	data / podpis
		mgr inż. Paweł Blady	elektryczna	SLK/0366/PWOE/04	02/2014
Sprawdził		mgr inż. Tadeusz Kitala	elektryczna	UAN-VIII/7342/210/92	02/2014
Opracowała		mgr inż. Monika Jabłońska	elektryczna		02/2014