Nr arch. rys.

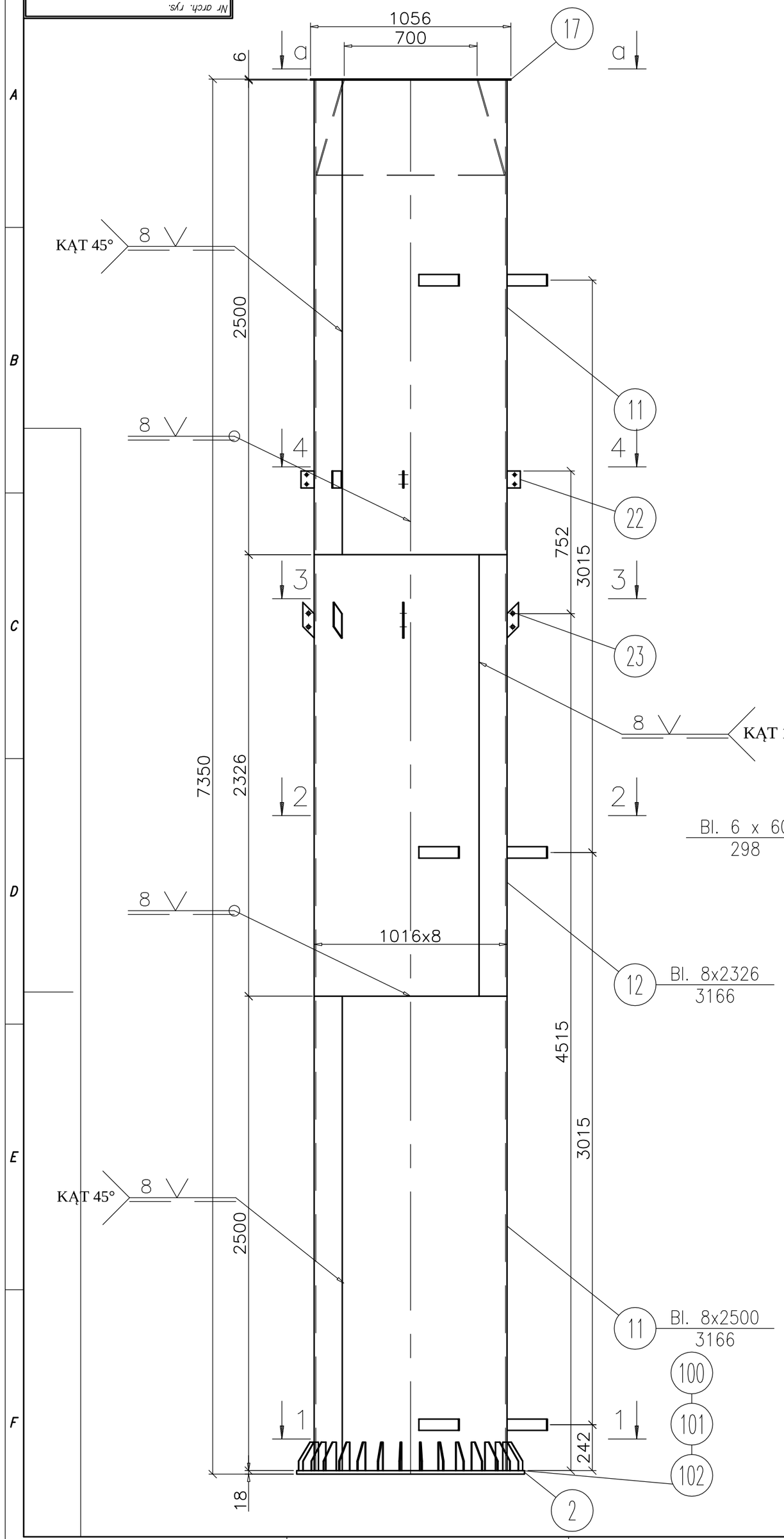

a-a)

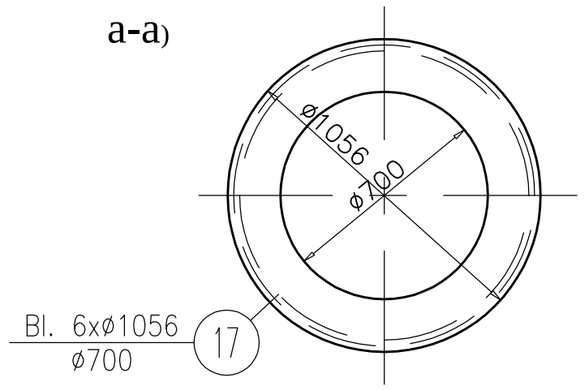

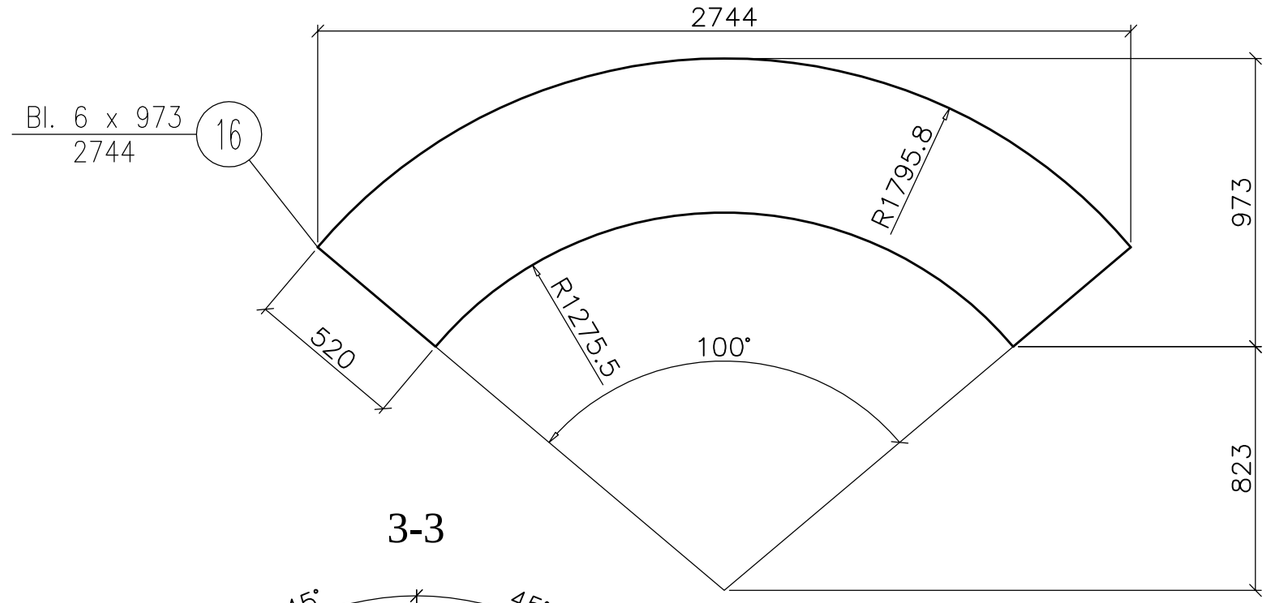

4-4

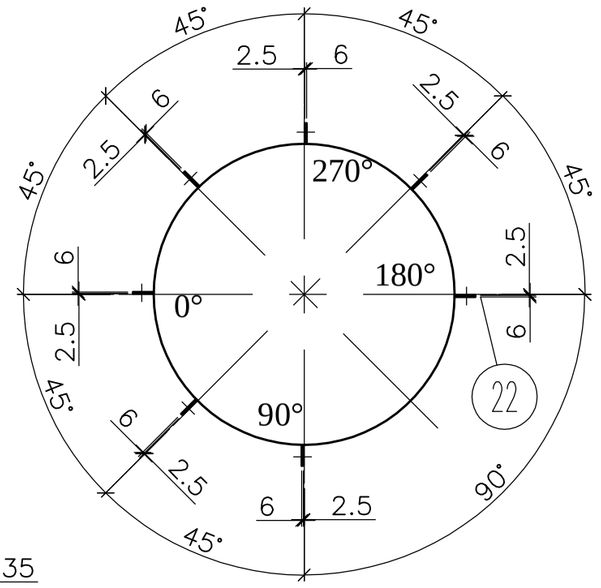

3-3

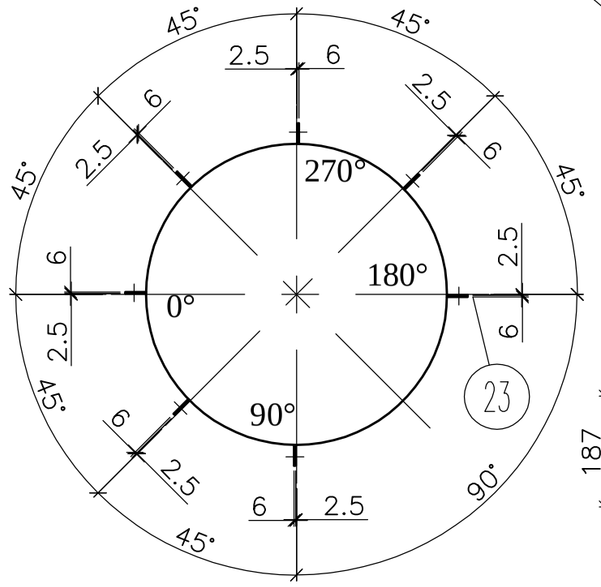

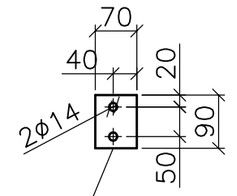

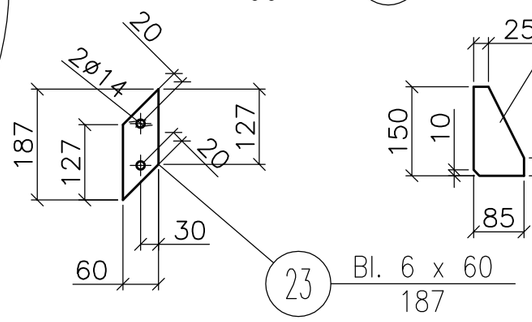

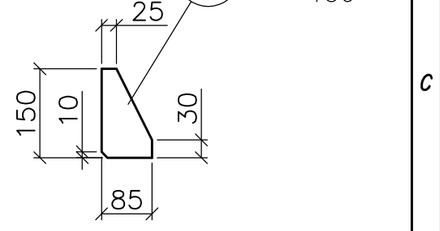

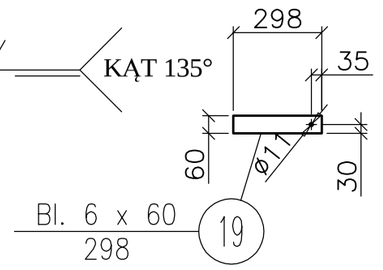

2-2

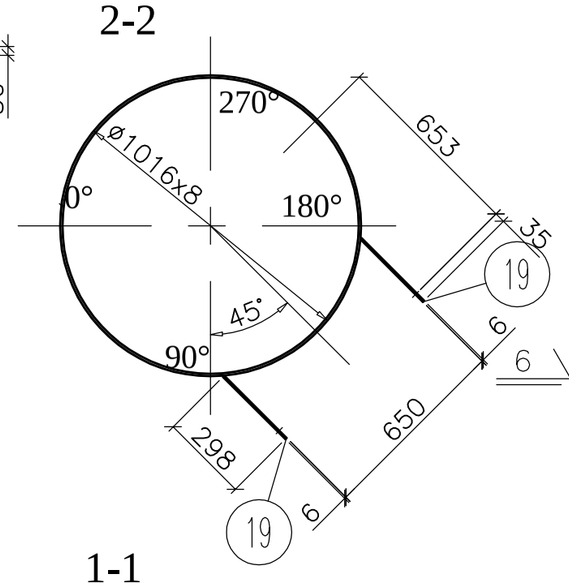

5-5
(1:10)

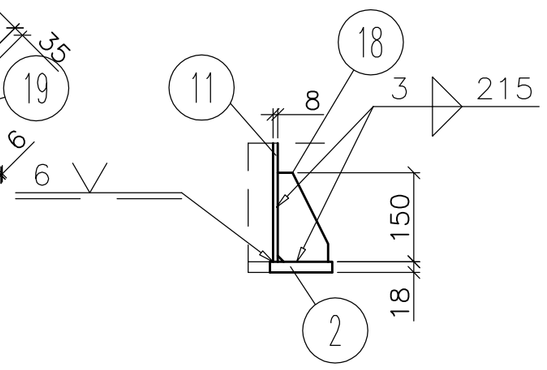

1-1

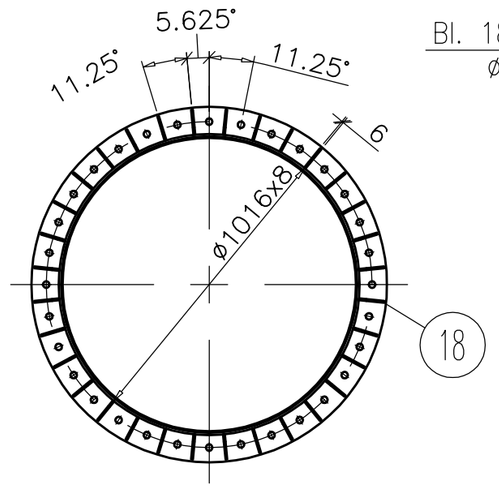

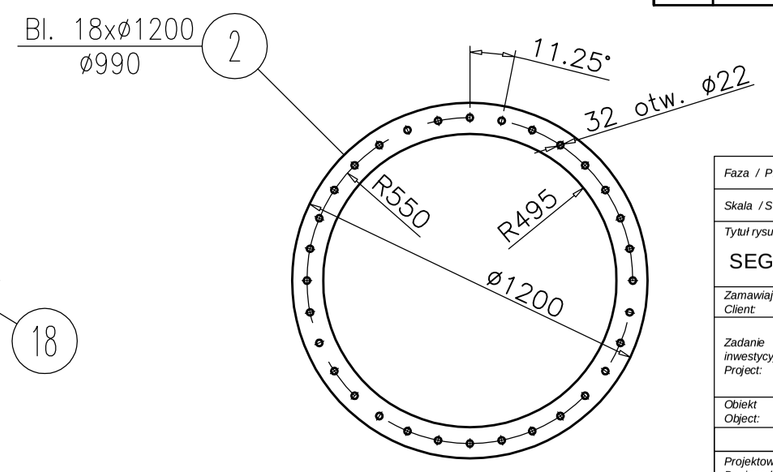

	SEGMENT S4	wykonać 1		masa 1 szt. w kg	1631,6	
				masa razem w kg	1631,6	
102	Nakrętka M20-8-B	64		PN-EN ISO 4032	0.0691	4,4
101	Podkładka 21	32		PN-EN ISO 7091	0.0171	0,5
100	Śruba M20x80-8,8-B	32		PN-EN ISO 4014	0.249	8,0
23	Bl. 6 x 60 x 187	7	S235J2G3		0,4	2,8
22	Bl. 6 x 70 x 90	7	S235J2G3		0,3	2,1
19	Bl. 6 x 60 x 298	6	S235J2G3		0,8	4,8
18	Bl. 6 x 85 x 150	32	S235J2G3		0,4	12,8
17	Bl. 18 x ø1056/ø700	1	S235J2G3			23,1
16	Bl. 6 x 973 x 2744	1	S235J2G3			65,4
12	Bl. 8 x 2326 x 3166	1	S235J2G3			462,5
11	Bl. 8 x 2500 x 3166	2	S235J2G3		497,1	994,2
2	Bl. 18 x ø1200/ø990	1	S235J2G3			51,0
Nr części	Nazwa części (zespołu)	Ilość	Materiał	Nr rys. lub normy	1 szt. / Masa w kg	Razem / Masa w kg

Klasa wykonania konstrukcji EXC2

Faza / Phase:	PROJEKT WYKONAWCZY	Numer projektu / Project Number:	PW-20/07/2014
Skala / Scale: 1:20	Format: A2	Numer rysunku / Drawing Number:	20.14-PW-04.00-00
Tytuł rysunku / Drawning Title: SEGMENT S4		Rewizja / Revision:	00
Zamawiający Client:	Zakład Gospodarki Mieszkaniowej i Komunalnej, ul. Mickiewicza 7, 42-242 Rędziny		
Zadanie inwestycyjne Project:	**ODBUDOWA KOMINA STALOWEGO Dw=1000 mm, H=32 m dla kotłowni osiedlowej**		
Obiekt Object:	Kotłownia osiedlowa ul. Broniewskiego 3, 42-242 Rędziny, działka o nr ewid. 32/50, obręb Rędziny Kolonia		

	Nazwisko:	Nr upr.	Podpis
Projektował Designed by:	mgr inż. S. Kret	UAN-VIII-7342-199/94	
Sprawdzał Checked by:	mgr inż. E. Ochocka	UAN-VIII 83861/136/87	
Opracował Drawn by:			
Opracował Drawn by:			

WSZELKIE PRAWA ZASTRZEŻONE
ALL RIGHTS RESERVED

Data Date: lipiec 2014

PN-EN ISO 9001:2009

INWESTOR
Biuro Projektowe Budownictwa Przemysłowego i Ogólnego "INWESTOR"
Spółka Cywilna Z.Urbaniak i S-ka
PL - 42-200 Częstochowa ul. Worcella 36
tel. (034) 324 77 94 fax (034) 361 03 10
www.inwestor-urbaniak.pl
e-mail: inwestor@inwestor-urbaniak.pl